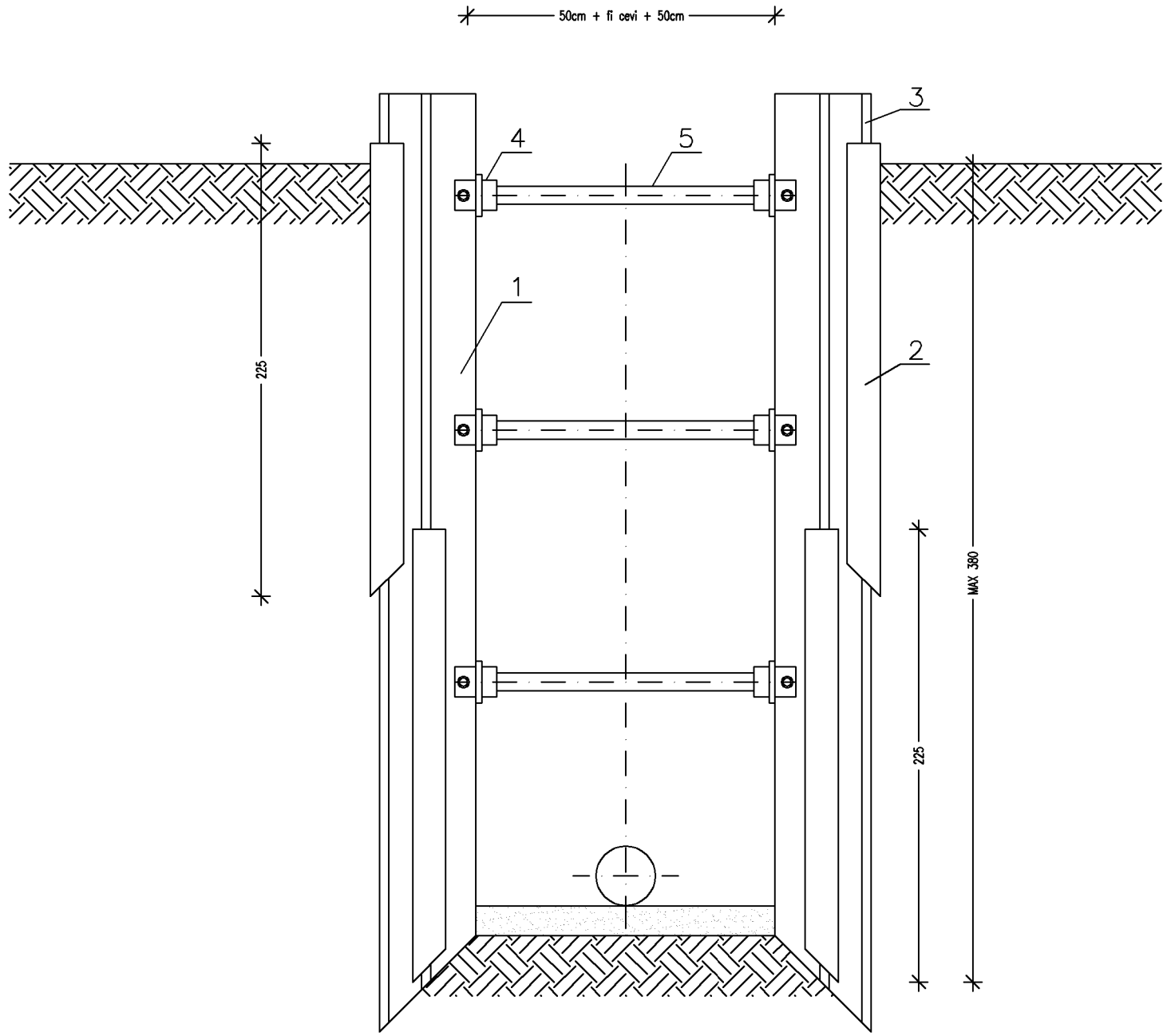

OPOMBA:
Tehnologijo izvedbe določi izvajalec ob upoštevanju vseh predpisov in zakonov (npr. gnani opaž ali pilotna stena). V nadaljevanju sledi opis predlagane tehnologije in sicer opaževanje z razpiranjem (horizontalne podpore).

Opaž za razpiranje kanalov za podzemne komunalne vode je jeklena konstrukcija montažnega tipa. Sestavljajo jo vodilni stebri (1), stranici (2,3) in deli za spajanje (4,5).
Opaž je preporost za montažo. Za kopanje kanalov in postavitev opaža je potreben bager in za pomožna dela največ trije delavci.
S pravilnim rokovanjem se doseže velik delavni učinek in največja varnost delavcev v kanalu.
Pri postavljanju opaža se najprej postavita dva z razpirači spojena stebra, nato pa zunanje stranice opaža v zgornji del kanala, nato pa še notranje v spodnji del kanala.
Odstranjevanje opaža poteka v obratnem vrstnem redu.
Najprej se odstranijo notranje spodnje stranice, nato zgornje zunanje stranice in nazadnje še stebri z deli za spajanje.
RAZPIRANJE SE IZVAJA V SEGMENTIH DOLŽINE 3,00m.

1—Vodilni stebri
2—Stranica opaža
3—Nastavek stranice opaža
4—Deli za spajanje
5—Razpirači

investitor:	Občina Hrastnik Pot Vitka Pavliča 5 1430 Hrastnik							
projektant:	Savaprojekt, d.d., Cesta krških žrtev 59, 8270 Krško							
naziv gradnje:	LK 122451 v Dolu do priključka na državno cesto							
del gradnje:								
VP:	Momir Bogdan, u.d.i.k.t.	IZS G-2527						
VN:	Momir Bogdan, u.d.i.k.t.	IZS G-2527						
SP:	Milena Lučić, d.i.g.							
ime prikaza:	Detajl opaževanja kanalizacijskih jarkov							
s.p. načrta:	2 - Načrt s področja gradbeništva 02/1 - Načrt zunanje in prometne ureditve							
datum:	merilo:	št. načrta/prikaza:	št. projekta:	vrsta dok.:	s.p. nač.:	št. risbe:	št. lista:	sprem.:
maj 2026		SPK-02/1	25281-00	PZI	02/1	230	06	0

Ta načrt velja za pogodbeno določene namene.

A3